# スケルトンウォール平面詳細(スリムタイプ)

SLIDING DOOR

パネルH＝3000・W＝900まで
中桟なしはH＝2400まで
強化ガラスはめ込み専用

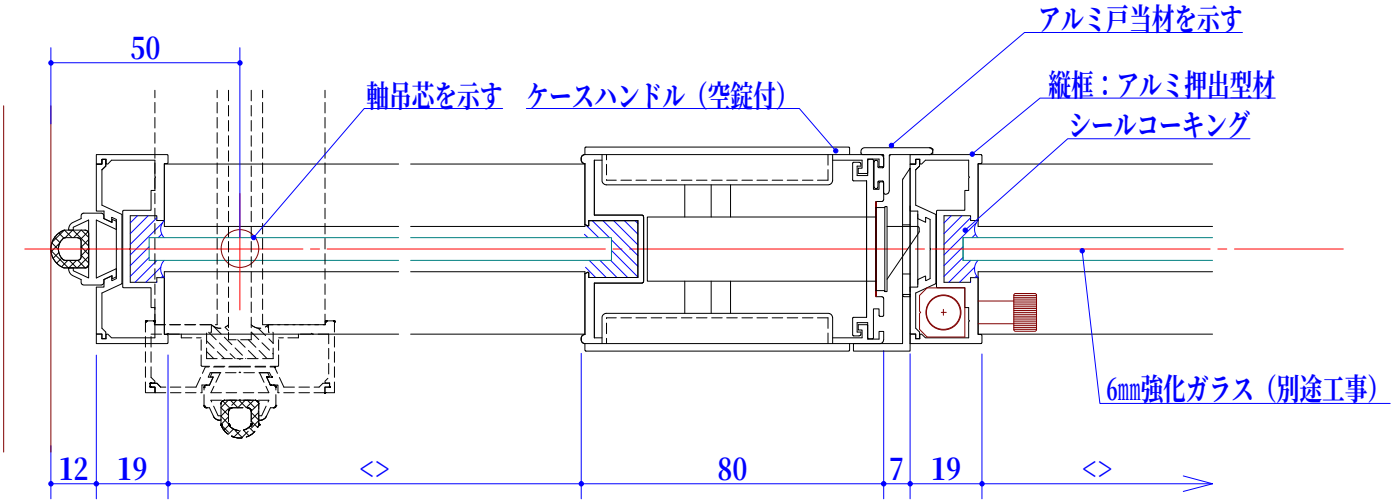


軸吊り部　　ケースハンドル部

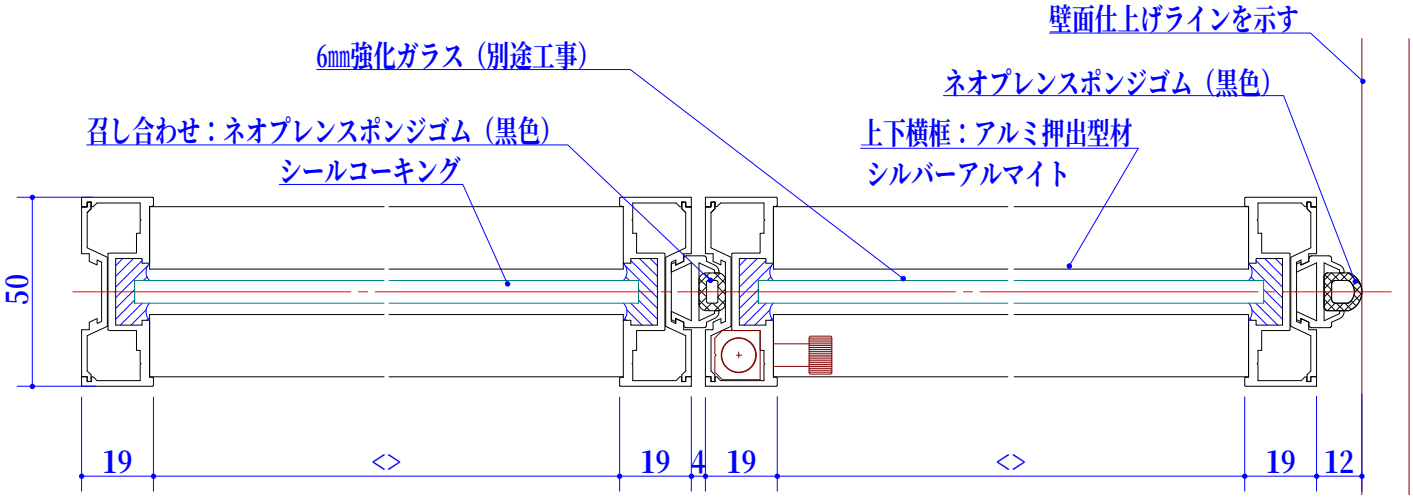


一般連結部　　パネル先頭側

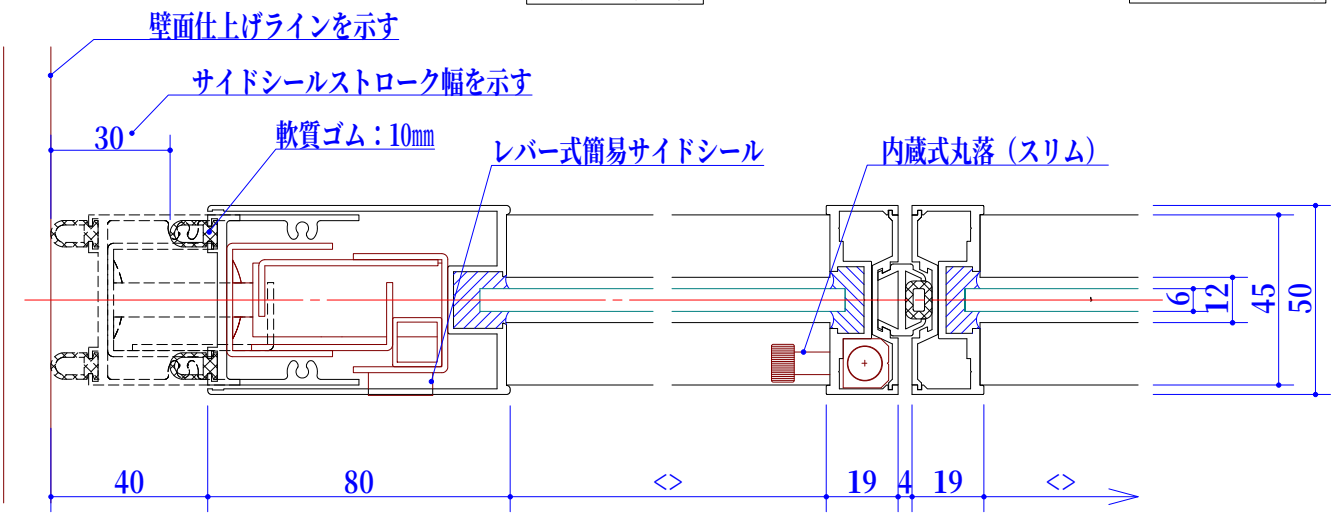


サイドシール部