スケルトンウォール平面詳細(80タイプ)

パネルH＝4000まで

SLIDING DOOR

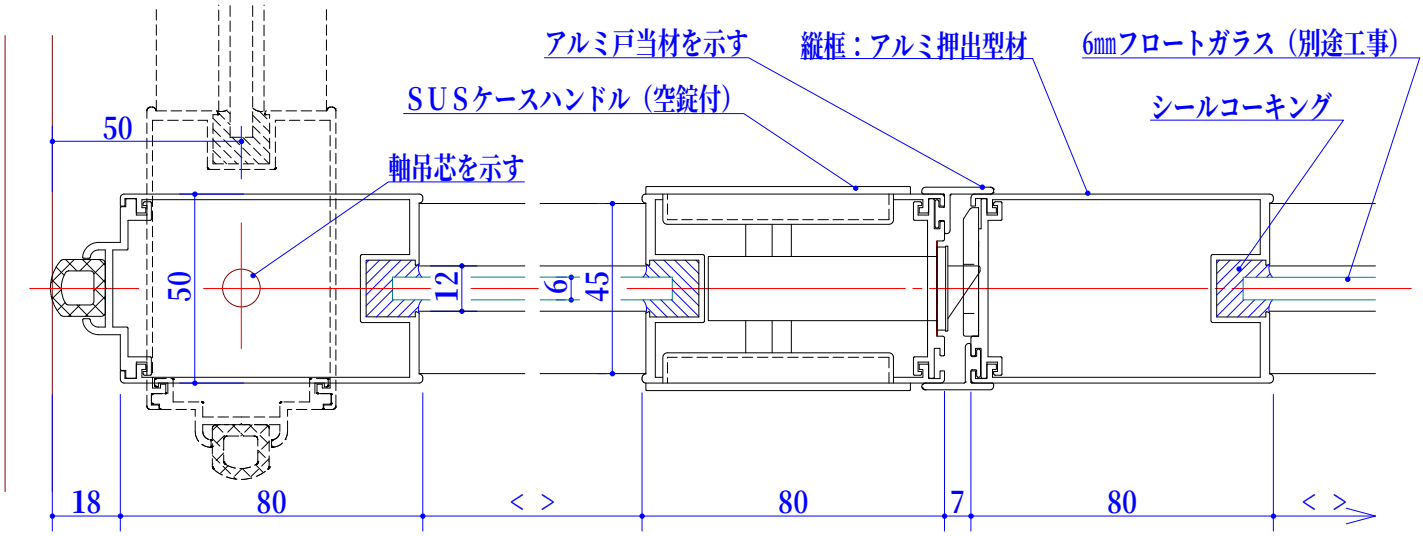

軸吊り部　　ケースハンドル部

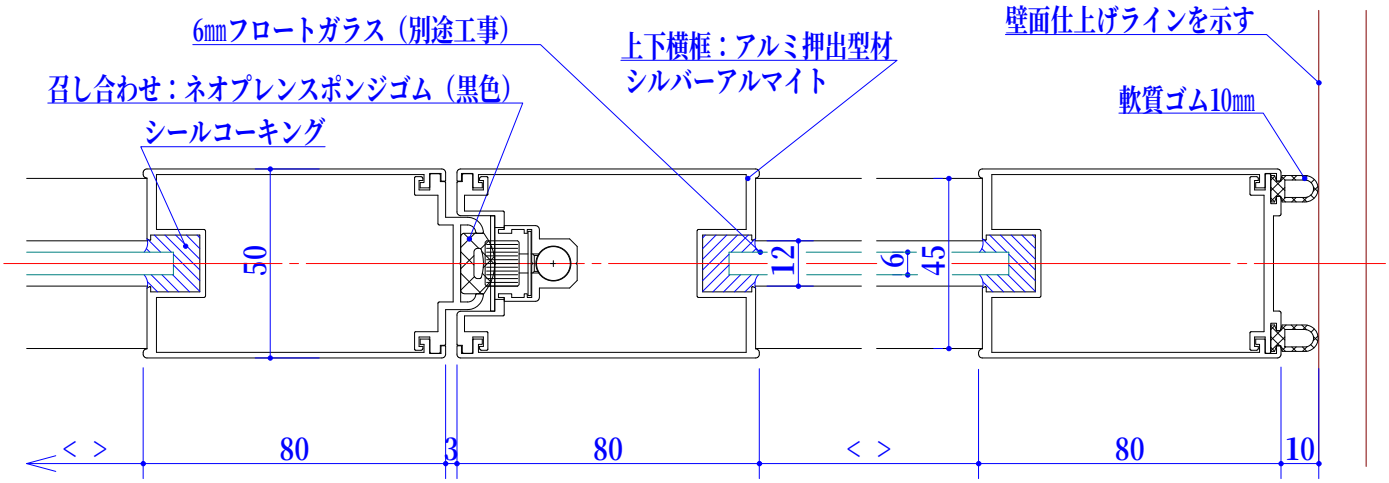

一般連結部　　パネル先頭側

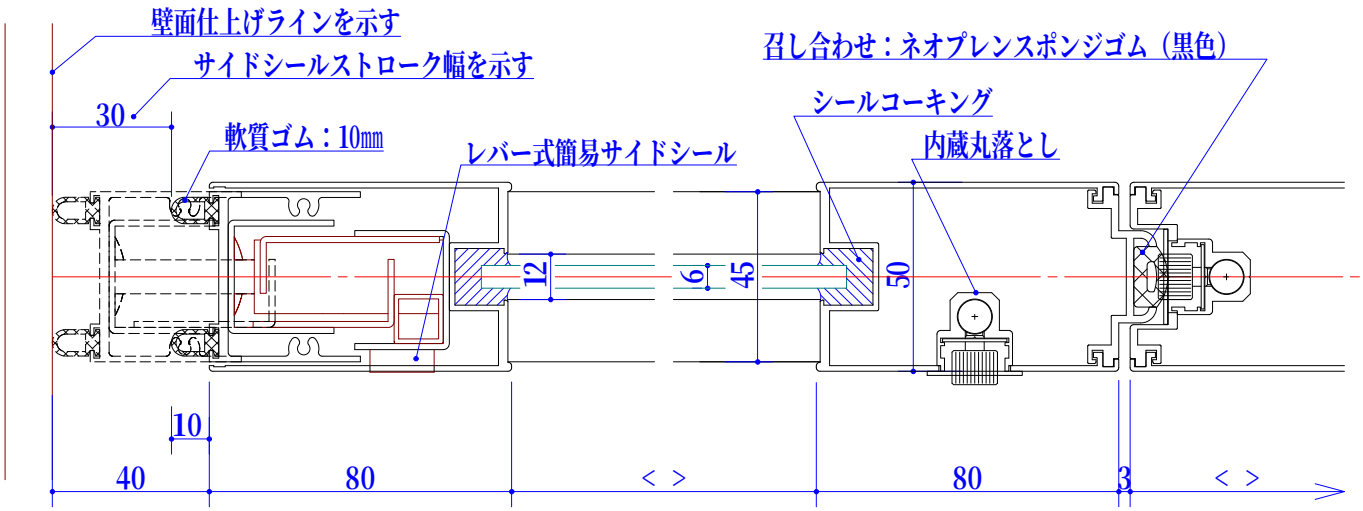

サイドシール部