スケルトンウォール立面詳細（火ナシ工法）

現場溶接禁止時のレール下地納まり
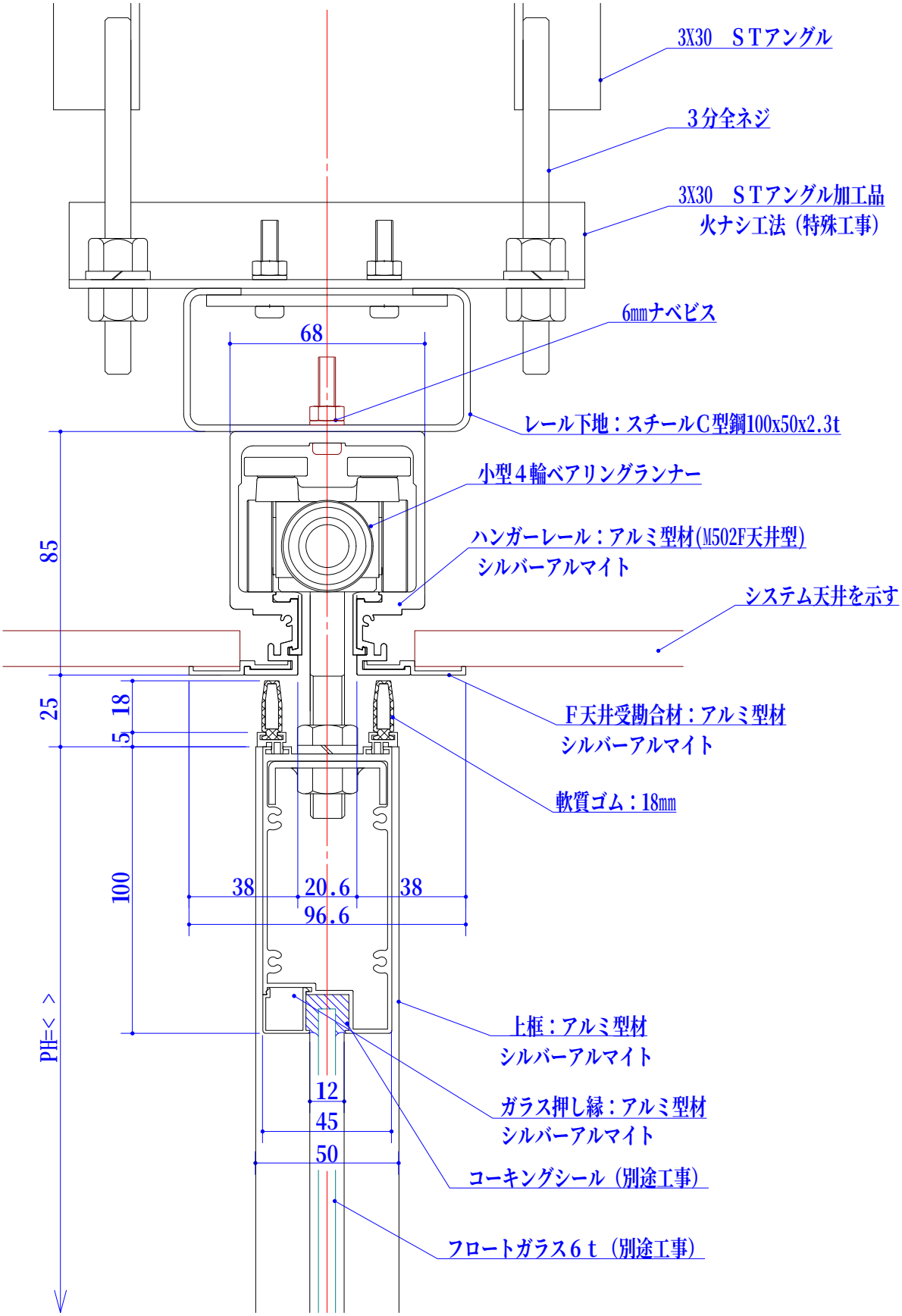
SLIDING WALL